ТПП Ф1800.01.01.00.014

Ra 3,2 (√)

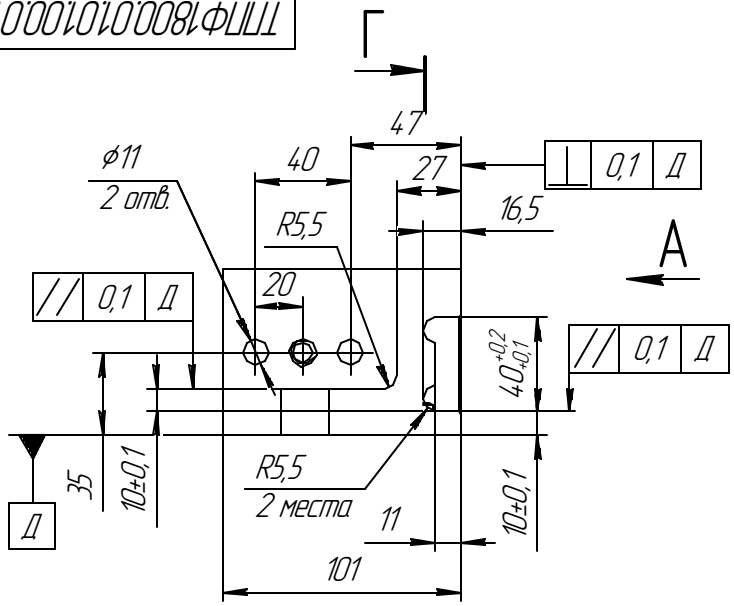

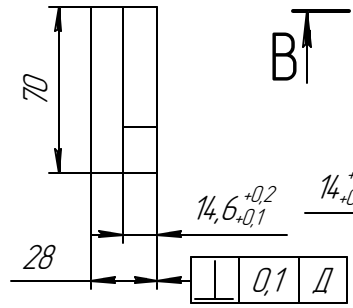

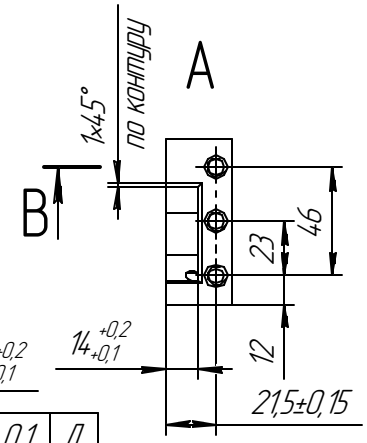

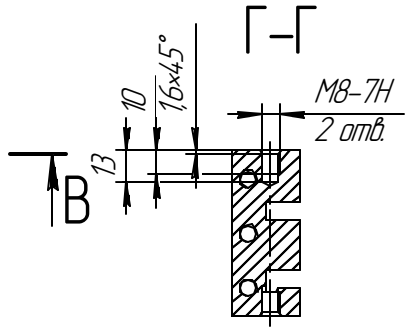

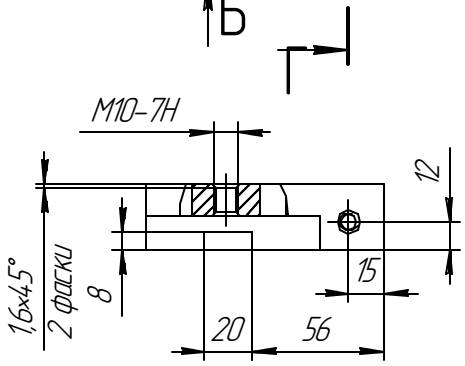

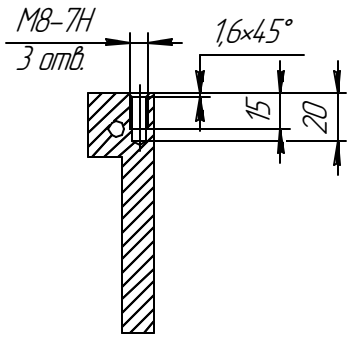

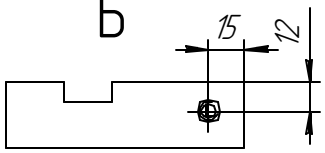

1 25...30 HRC.

2 H12, h12, ± IT12/2.

3 Покрытие: Ц9.

					ТПП Ф1800.01.01.00.014			
изм1			Радкин	14.10.21	Крепление	Лит.	Масса	Масштаб
Изм.	Лист	№ докум.	Подп.	Дата			0,99	1:2
Разраб.		Коняев А.В.				Лист	Листов 1	
Пров.		Чучин Р.В.						
Т.контр.		Мерекин А.С.						
					Сталь 40Х ГОСТ 4543-71	ООО"ЗМ Инжиниринг"		
Н.контр.		Шушцев А.Г.						
Утв.		Чучин Р.В.						

Перв. примен. | Справ. № | Подп. и дата | Инв. № дубл. | Взам. инв. № | Подп. и дата | Инв. № подл.

Копировал | Формат А3